POZ.2 NADPROŻE 2L19/120 - SZT.7

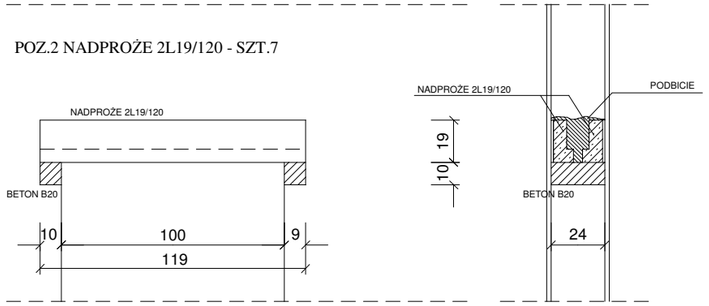

BETON C15/20 (B20 CX1)

POZ.2,2 NADPROŻE 3L19/150 - SZT.1

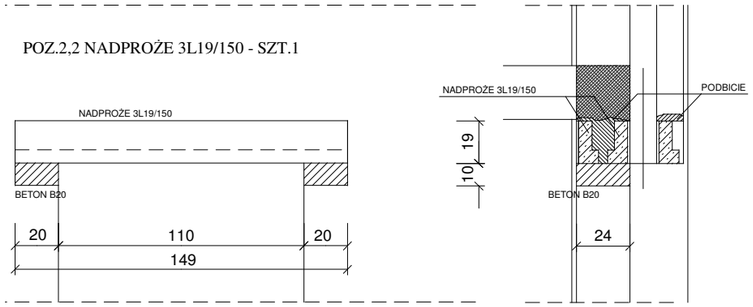

BETON C15/20 (B20 CX1)

POZ.2,1 NADPROŻE 3L19/120 - SZT.2

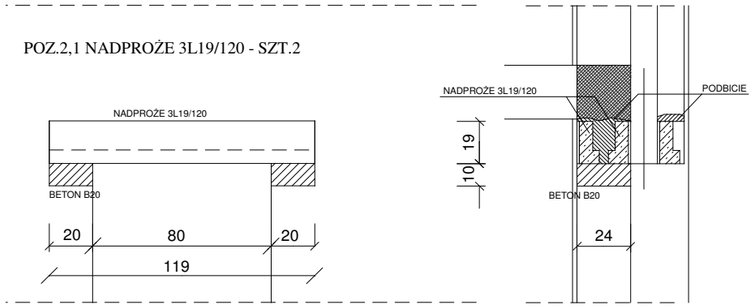

BETON C15/20 (B20 CX1)

POZ.2,3 NADPROŻE 3L19/120 - SZT.1

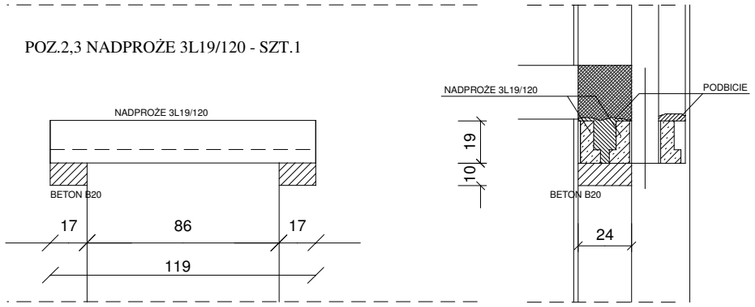

BETON C15/20 (B20 CX1)

POZ.2,4 NADPROŻE 3L19/300 - SZT.1

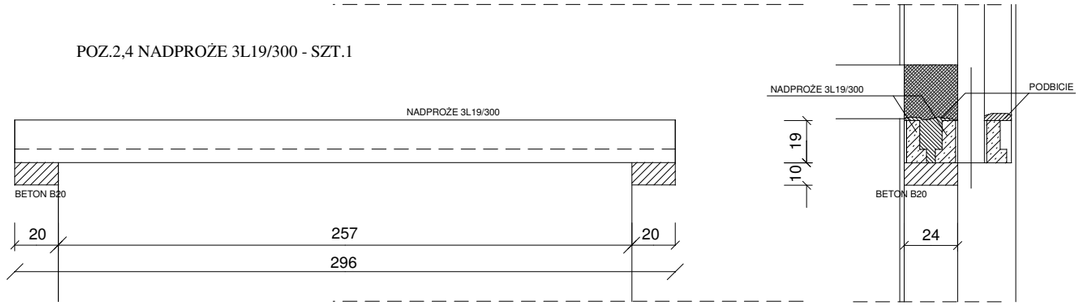

BETON C15/20 (B20 CX1)

USŁUGI PROJEKTOWE
Wieniec ul.Szkolna 41
mgr inż.Tomasz Ostrowski
e-mail:osto@poczta.onet.pl: tel.0601418567

WSZELKIE PRAWA AUTORSKIE ZASTRZEŻONE. KOPIOWANIE W JAKIEJ KOLWIEK FORMIE (CZĘŚCI LUB W CAŁOŚCI)
BEZ PISEMNEJ ZGODY AUTORA ZABRONIONE. PODSAWA PRAWNA DZ.U. NR 24 POZ.83 Z 23.02.1994R.
USTAWA PRAWO AUTORSKIE Z PÓŹNIEJSZYMI ZMIANAMI.

PROJEKT	REMONT BUDYNKU BIUROWEGO			
ADRES	BRZEŚĆ KUJAWSKI AL.ŁOKIETKA 5			
RYSUNEK	POZ.2-2.4 - nadproża			
PROJEKTANT	*mgr inż. T.Ostrowski* *specjalnosc konstr-bud.* *UA-V-7342-5/83/92Wk* *UA-V-7342-5/59/94Wk*		DATA	25.06.2012
			SKALA	
			ARK.	
			RYS.	10